# Parrot
## BEBOP DRONE

Guide utilisateur

BC

# Table des matières


Avant de commencer....4
- Contenu de l'emballage....4
- Télécharger l'application....4
- Charger la batterie....4
- Installer la batterie....5
- Utiliser les protections externes....5
- Rempcement des hélices....6

Vérifications avant vol....8

Allumer / éteindre le Parrot Bebop Drone....9

Connecter un smartphone....10

Pilotage....11
- Ecran de pilotage....12
- Calibrer le Parrot Bebop Drone....13
- Mode carte....13
- Flat trim....14
- Signal GPS....15
- Décollage et Atterrissage....15
- Déplacements....15
- Figures préprogrammées....17
- Photos et vidéos....18
- Atterrissage....20
- Retour au point de départ....20
- Niveau de batterie....21

Réglages....23
- Modes de pilotage....23
- Limites de vol....26
- Vol....26
- Enregistrement....27
- Image....27
- Réseau....28

Informations moteurs....29
Versions....30
Drone Academy....31
Mise à jour....33
En cas de problème....34
Comportements du voyant lumineux....34
Pièces détachées....34
Informations générales....35
Précautions d'utilisation et Entretien....35
Wi-Fi....35
Mise en garde concernant le respect de la vie privée....35
Batterie....36
Garantie....36
Modifications....37
Comment recycler ce produit....38
Déclaration de conformité....38
Marques déposées....38

# Avant de commencer

Pour une meilleure lisibilité, l'iPhone®, l'iPad® et les autres téléphones ou tablettes compatibles seront désignés par le terme « smartphone » dans ce manuel.

## Contenu de l'emballage

| | |
|---|---|
| Parrot Bebop Drone | Batteries (x 2) |
| Hélices supplémentaires (x 4) | Clé hélices |
| Chargeur | Adaptateur électrique (x 4) |
| Cache | Câble USB / Micro USB |
| Protections externes (x 2) | |

Installez le cache sur l'objectif de la caméra à l'aide de l'élastique lorsque vous transportez le Bebop afin de le protéger.

## Télécharger l'application

Connectez-vous sur l'App Store℠ ou sur Google Play™ et téléchargez l'application gratuite FreeFlight3.

## Charger la batterie

1. Sélectionnez l'adaptateur correspondant à votre prise murale et insérez-le sur le transformateur.
2. Clipsez la batterie sur le chargeur puis branchez le chargeur sur le secteur.

   > Le voyant du chargeur s'allume en rouge pour indiquer que la charge est en cours. Une fois la charge terminée, le voyant devient vert. Le temps de chargement de la batterie est d'environ 1 heure.

## Installer la batterie

1. Branchez la batterie au câble d'alimentation (A). Si nécessaire, tirez sur le cordon pour accéder au câble d'alimentation du Bebop
2. Insérez la batterie sur le support prévu à cet effet.
3. Attachez la sangle afin d'immobiliser la batterie (B).

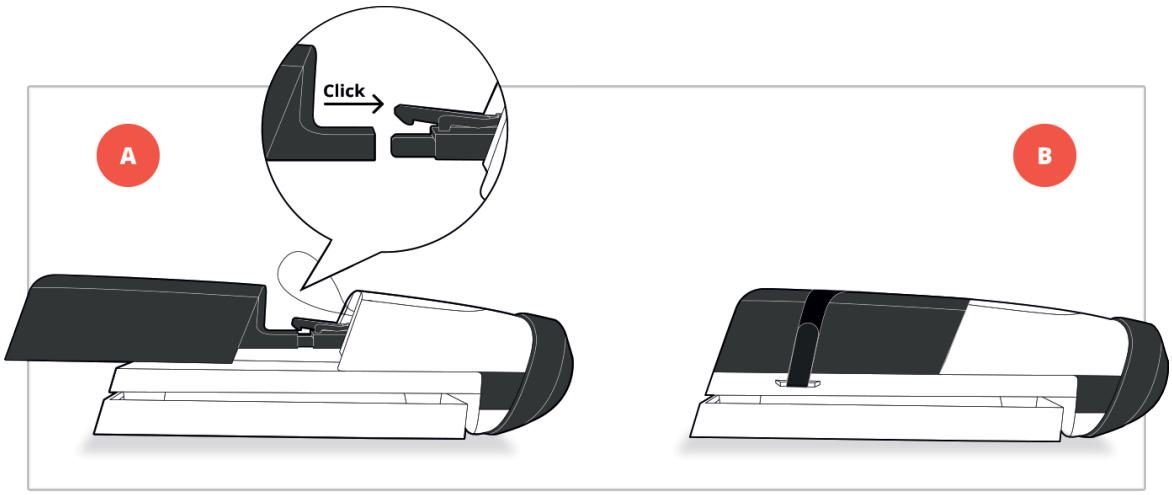


## Utiliser les protections externes

Pour utiliser votre Bebop en intérieur :

1. Installez les protections externes afin de protéger votre Bebop en cas de collision avec un autre objet.
2. Lancer l'application FreeFlight3.
3. Appuyez sur ⚙, puis, sur l'écran Paramètres de vol, activez l'option Carène.

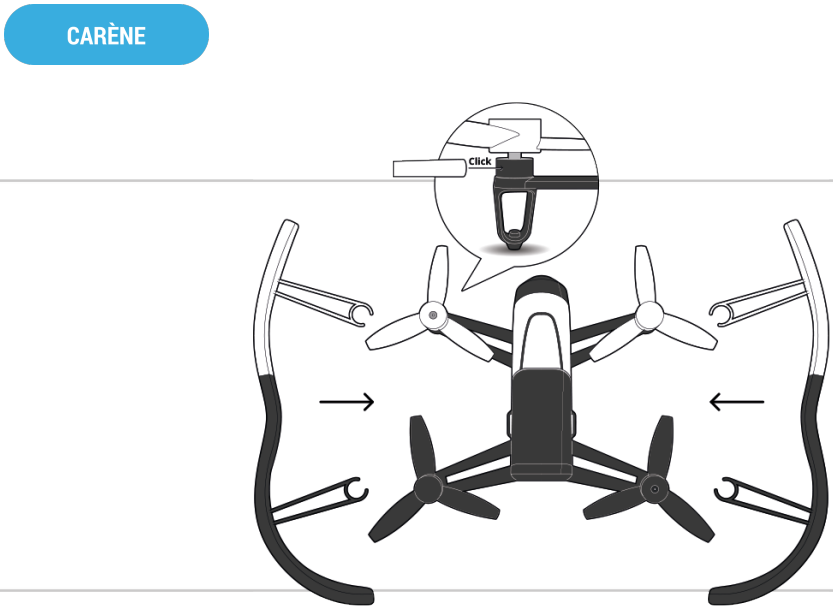

Pour utiliser votre Bebop en extérieur :

1. Retirez les protections externes du Bebop lors des utilisations extérieures pour de meilleures performances.
2. Appuyez sur ⚙, puis, sur l'écran Paramètres de vol, désactivez l'option Carène.

   CARÈNE

Si vous faites voler le Bebop en extérieur dans une zone avec obstacles, installez les protections externes et activez l'option Carène.

## Rempcement des hélices

1. Retirez les hélices à l'aide de la clé (A).
2. Installez les nouvelles hélices (B) :
   - Les hélices avec un trou au milieu s'installent sur les moteurs avec un axe qui dépasse (moteurs avant gauche et arrière droite);
   - Les hélices sans trou au milieu s'installent sur les moteurs sans axe qui dépasse (moteurs avant droite et arrière gauche).
3. Bloquez les nouvelles hélices avec la clé.

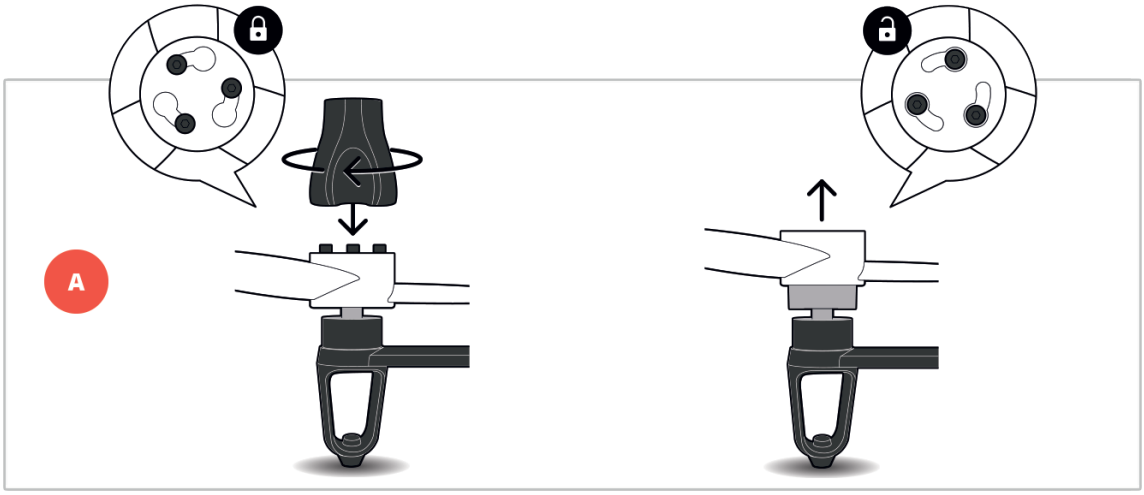

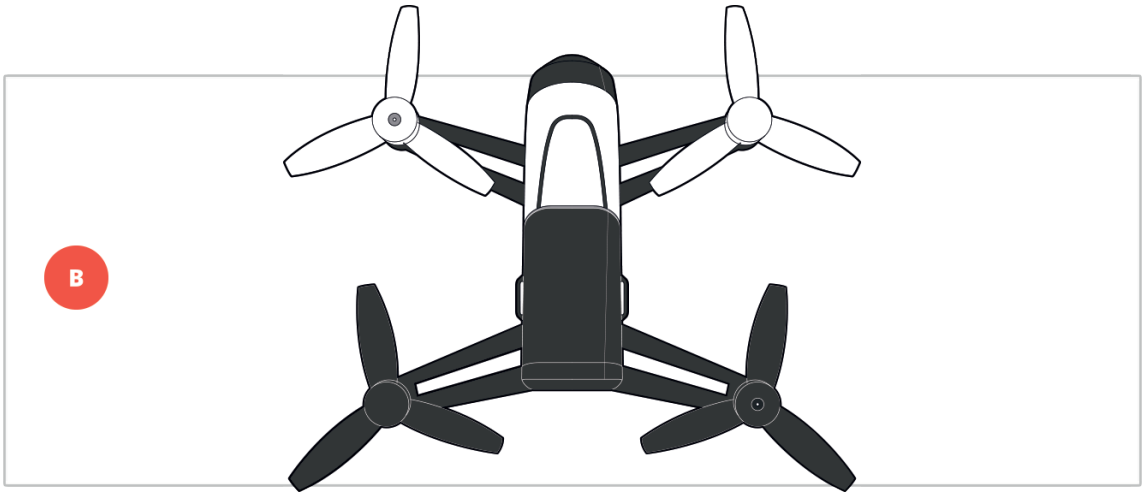
B

# Vérifications avant vol

Avant chaque session de vol, procédez aux vérifications suivantes :

- Ne pilotez pas le Bebop de nuit.
- Vérifiez les conditions météorologiques. Ne pilotez pas le Bebop par temps de pluie, de brouillard, de neige ou de vent de plus de 40 km/h.
- Vérifiez que le terrain de vol ne comporte pas d'obstacle qui pourrait gêner le pilotage ou empêcher le vol à vue.
- Vérifiez que l'utilisation du Bebop est autorisée dans votre lieu de vol.
- Renseignez-vous sur les restrictions d'utilisation des fréquences Wi-Fi de votre lieu de vol.
- Vérifiez que les hélices sont correctement montées et serrées.
- Vérifiez que la batterie est correctement attachée au Bebop.
- Vérifiez que la batterie du Bebop et de votre smartphone sont chargées.
- Vérifiez la qualité de la connexion entre le Bebop et votre smartphone.
- Calibrez le Bebop. Pour plus d'informations, voir Pilotage > Calibrer le Parrot Bebop Drone.

# Allumer / éteindre le Parrot Bebop Drone

Appuyez sur le bouton On / Off situé à l'arrière du Bebop afin de l'allumer ou de l'éteindre.
> Lors du démarrage, le voyant du bouton On / Off clignote en vert. Le Bebop émet un signal sonore. Une fois le Bebop allumé, le voyant reste vert.

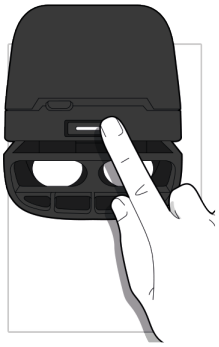

# Connecter un smartphone

1. Allumez le Bebop.
2. Sur votre smartphone, lancez une recherche des réseaux Wi-Fi® disponibles :
   - Si vous utilisez un iPhone ou un iPad, sélectionnez Réglages > Wi-Fi
   - Si vous utilisez un smartphone Android™, sélectionnez Paramètres > Sans fil et réseaux > Wi-Fi.
3. Sélectionnez le réseau BebopDrone-xxxxx.
4. Patientez jusqu'à la connexion de votre smartphone au réseau Wi-Fi du Bebop. Cette connexion est généralement représentée par l'apparition du logo Wi-Fi sur l'écran du smartphone.
5. Lancez l'application FreeFlight3.

> La connexion entre votre smartphone et le Bebop s'établit automatiquement.

Consultez la section Réglages > Wi-Fi pour plus d'informations.

# Pilotage

Le mode de pilotage Normal est activé par défaut. Pour changer de mode, voir Réglages > Pilotage.

FreeFlight3

1. Connecter un smartphone.
2. Lancez l'application FreeFlight3 sur votre tablette ou smartphone.
3. Attendez la connexion entre le Bebop et votre smartphone.
4. Dans l'encart Vol libre, appuyez sur Start pour piloter le Bebop.

> L'écran de pilotage apparaît. L'écran est verrouillé en format paysage.

## Ecran de pilotage

| N° | Description | N° | Description |
|---|---|---|---|
| 1 | Ecran précédent | 9 | Joystick droit |
| 2 | Réglages | 10 | Joystick gauche |
| 3 | Flat Trim | 11 | Vitesse |
| 4 | Atterrissage d'urgence | 12 | Altitude |
| 5 | Figures préprogrammées | 13 | Distance du Parrot Bebop Drone par rapport au smartphone |
| 6 | Enregistrement vidéo | 14 | Décollage / Atterrissage |
| 7 | Photo | 15 | Signal GPS |
| 8 | Mode carte | 16 | Niveau de batterie du Parrot Bebop Drone |

## Calibrer le Parrot Bebop Drone

Lors de la première utilisation, une fenêtre vous demande de calibrer votre Bebop .

1. Suivez les instructions affichées à l'écran.
2. La calibration est validée lorsque les trois sont vert
3. Une fois les trois manipulations terminées, appuyez sur <.

Vous pouvez également calibrer votre Bebop lorsque la tenue en cap ne vous semble pas suffisante. Pour cela, appuyez sur , puis sélectionnez l'écran Paramètres de vol.

## Mode carte

Vous avez la possibilité de suivre la position du Bebop sur une carte à la place du retour vidéo de la caméra pendant votre vol.

Avant d'activer le mode carte vous devez:

- Préchargez une carte si vous pilotez le Bebop dans une zone sans connexion internet, ou si la connexion internet est perdue lors du pilotage.
- Le Bebop sera toujours localisé sur la carte.
- Attendez la détection de la position GPS du Bebop. L'icône située en bas de l'écran passe au vert lorsque la position du Bebop est détectée.

Précharger une carte

Il est recommandé de ne pas être connecté en wifi à votre Bebop.

En effet, certains smartphone n'autorisent pas une connexion wifi au Bebop et internet sur votre connectivité 3G/4G.

1. Ouvrez l'écran principal de l'application FreeFlight3.
2. Appuyez sur > Paramètres.
3. Appuyez sur Préchargement de la carte.
   > La carte s'affiche. Le point bleu indique la position de votre smartphone.

Pour que la position de votre smartphone soit localisée sur la carte, l'application FreeFlight3 doit accéder au service de localisation de votre smartphone. Sous iOS, autorisez l'accès dans Réglages > Confidentialité > Service de localisation > FreeFlight3 > Autoriser l'accès à votre position. Sous Android, autorisez l'accès dans Réglages > Gestionnaire d'applications > FreeFlight3 > Autorisations.

4. Zoomez sur votre zone de vol. Si vous vous situez sur la zone de vol, appuyez sur Centrer sur votre position, puis zoomez.

5. Appuyez sur Précharger.
6. Une fois le préchargement terminé, appuyez sur < pour revenir à l'écran précédent.

Activer le mode carte

Connectez vous à votre Bebop, puis dans l'écran principal, appuyez sur .

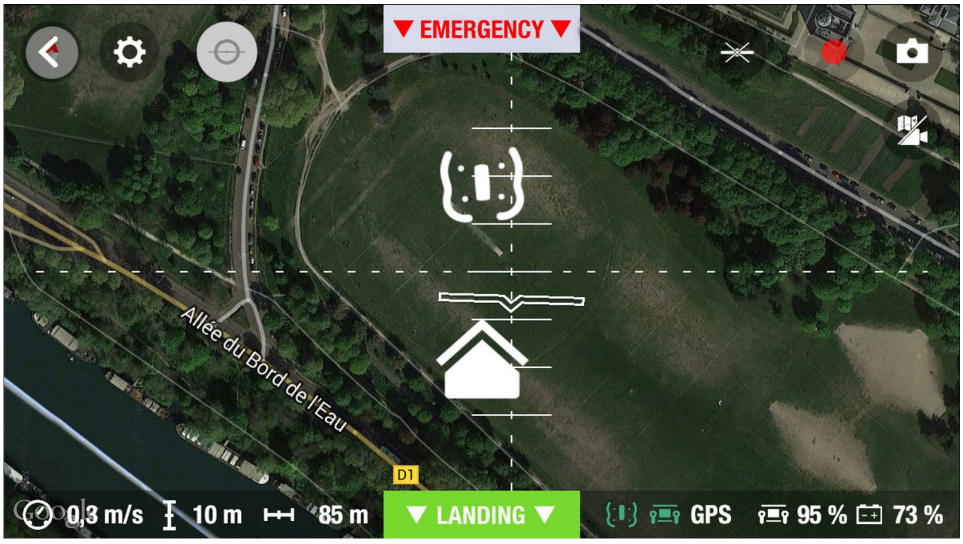


L'icône indique la position de votre smartphone.

L'icône indique la position du Bebop.

Pour revenir en mode vidéo, appuyez de nouveau sur .

## Flat trim

Utilisez la fonction flat trim après chaque chargement de batterie ou si la tenue en cap du Bebop ne vous semble pas suffisante.

1. Posez le Bebop sur une surface plane.

2. Appuyez sur ⊖.

## Signal GPS

Si vous vous situez dans une zone sans signal GPS, la position du Bebop ne sera pas détectée.

L'icône indique que la position du Bebop n'est pas détéctée.

L'icône indique que la position du Bebop est détéctée.

Attendez que l'icône soit avant de faire décoller le Bebop afin que sa position de départ soit correctement enregistrée.

Pour connaître la dernière position enregistrée du Bebop:

1. Lancez FreeFlight3.
2. Sur l'écran principal, appuyez sur ☰, puis Paramètres.
3. Appuyez sur Voir les détails.

   > La latitude et la longitude du Bebop apparaissent.

## Décollage et Atterrissage

1. Posez le Bebop sur une surface plane et sèche, dans une zone sans obstacle et éclairée.
2. Appuyez sur Take Off.

   > Le Bebop s'envole puis se stabilise à environ 1 m du sol.

   Pour atterrir, appuyez sur Landing. Le Bebop annonce sa phase d'atterrissage, et une fois au sol, il coupe ses moteurs.

## Déplacements

Les déplacements dépendent du statut des paramètres de pilotage. Consultez la section Réglages pour plus d'informations sur le mode de pilotage. La description ci-dessous est valable lorsque l'option **Normal** est activée et l'option **Gaucher** est désactivée (configuration par défaut).

Joystick droit :

Appuyez sur la touche centrale et inclinez le smartphone vers l'avant ou l'arrière pour diriger le Bebop vers l'avant ou l'arrière.

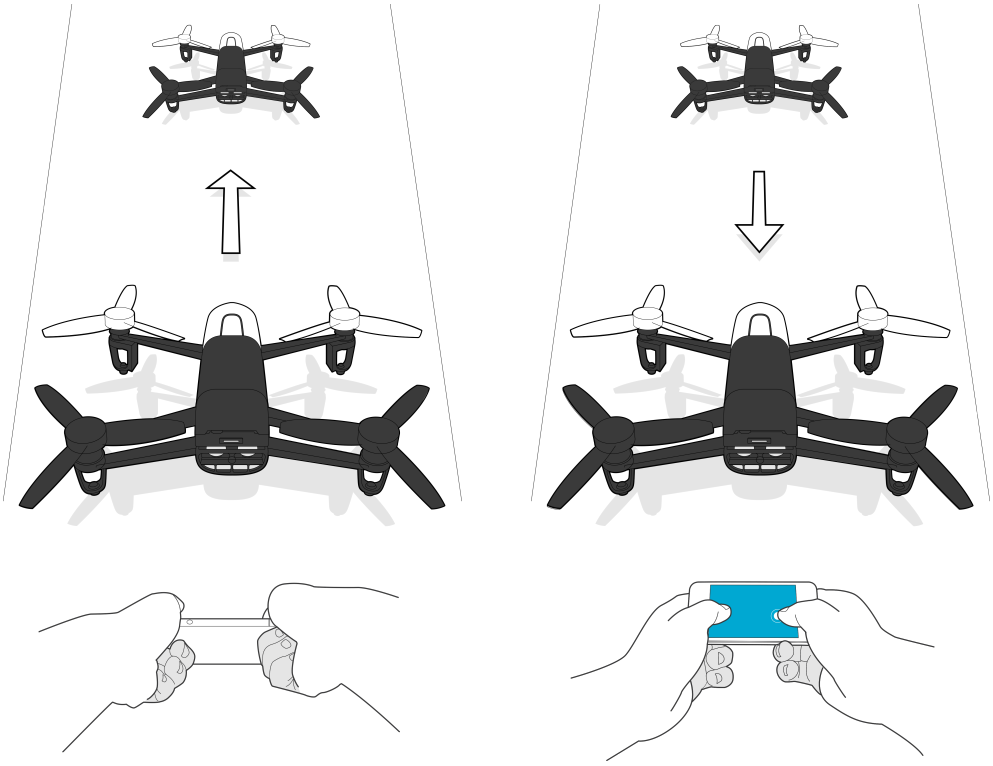

Appuyez sur la touche centrale et inclinez le smartphone vers la gauche ou la droite pour diriger le Bebop vers la gauche ou la droite.

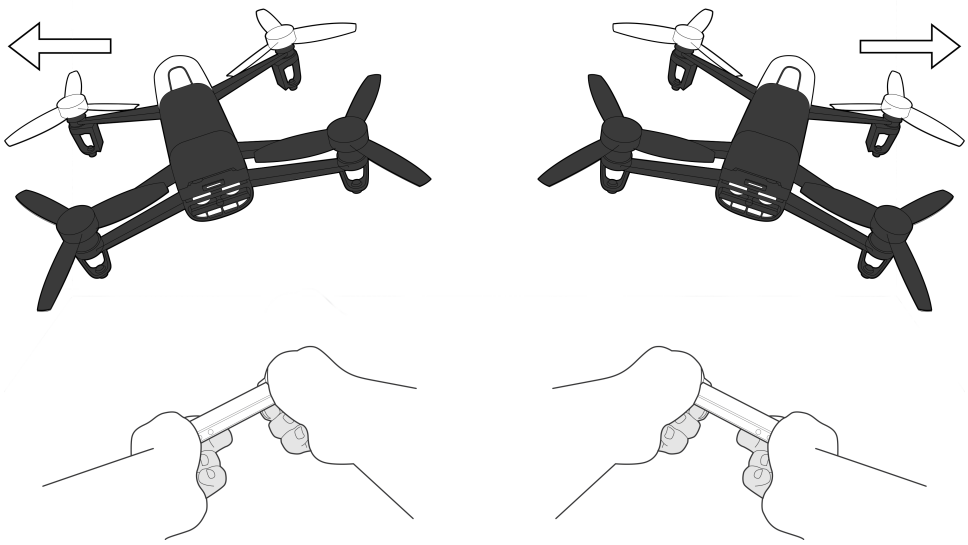

Joystick gauche :

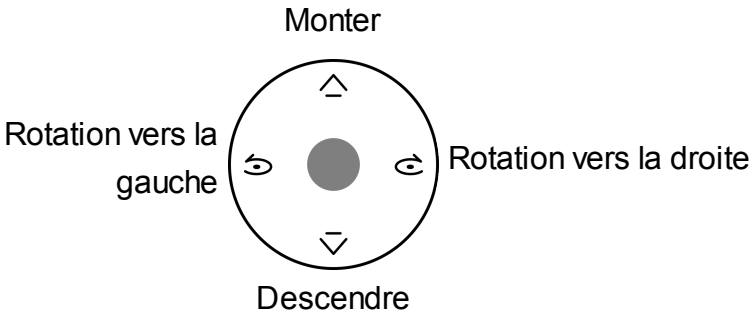


## Figures préprogrammées

Le Bebop peut effectuer des figures en vol, lorsqu'il est en état stationnaire ou en mouvement.

1. Appuyez sur l'icône looping pour changer la figure préprogrammée. Par défaut, est activé.

   > La liste des loopings apparaît, sélectionnez une figure.

| | |
|---|---|
| B | looping arrière |
| F | looping avant |
| L | looping gauche |
| R | looping droite |
| | aucune figure |

2. Tapez 2 fois sur l'écran de votre smartphone pour réaliser l'acrobatie sélectionnée.

## Photos et vidéos

L'objectif de la caméra est situé à l'avant de votre Bebop. La caméra située sous votre Bebop sert uniquement à le stabiliser.

Le Bebop peut être utilisé en mode photo ou en mode vidéo. Le mode vidéo est activé par défaut. Pour plus d'informations, voir Réglages > Photos et vidéos.

Orientation la caméra

Contrôlez l'inclinaison de la caméra indépendamment de la position du Bebop :

- En mode Normal et mode Manette : faites glisser deux doigts sur l'écran dans le sens de l'orientation voulue.

Les commandes d'orientation verticale sont inversées. Si vous glissez vos doigts vers le haut de l'écran, l'inclinaison de la caméra sera vers le bas. Si vous glissez vos doigts vers le bas de l'écran, l'inclinaison de la caméra sera vers le haut.

- En mode Expert : faites glisser le bouton dans le sens de l'orientation voulue.

Pour recentrer le point de vue de la caméra, faites deux appuis brefs sur le centre de l'écran avec deux doigts.

Prendre une photo

Appuyez sur pour prendre une photo.

La mémoire interne de votre Bebop a une capacité de 8GB. Le nombre maximum de photos stockées sur la mémoire interne dépend du format sélectionné. Pour choisir le format des photos, consultez la section Réglages >Enregistrement. Une fois la mémoire pleine, il n'est plus possible de prendre une photo

Pour obtenir des photos de bonne qualité, assurez-vous que le Bebop est réglé en mode photo. Pour cela, voir Réglages > Enregistrement.

Prendre une vidéo

Il n'est pas possible de prendre une vidéo lorsque le Bebop est réglé en mode timelapse. Pour désactiver le mode timelapse, consultez la section Réglages >Enregistrement.

L'enregistrement de la vidéo s'arrête au bout de 25 minutes.

L'enregistrement démarre automatiquement lorsque vous appuyez sur Take off . L'icône ● clignote pendant l'enregistrement de la vidéo.
Pour arrêter l'enregistrement, appuyez sur ●. Pour enregistrer une nouvelle vidéo, appuyez de nouveau sur ●

Pour supprimer l'effet de scintillement sur la vidéo, activez le mode Anti-scintillement puis appuyez la fréquence correspondante à la fréquence électrique de votre pays. Si vous appuyez sur Auto, la bande fréquence sera sélectionnée en fonction du pays indiqué sur l'écran Paramètres réseau.

Récupérer des photos ou des vidéos

Pour récupérer des photos et/ou vidéos depuis l'application FreeFlight3:

1. Appuyez sur < pour revenir à l'écran principal.
2. Appuyez sur ☰ pour afficher le menu contextuel.
3. Appuyez sur Mémoire interne.
   > La liste des photos et vidéos enregistrées dans la mémoire interne du Bebop apparaît.
4. Sélectionnez une ou plusieurs photos et/ou vidéos.
5. Appuyez sur Transfert pour récupérer les photos et/ou les vidéos sur votre smartphone ou appuyez sur Suppression.
   > Lorsque vous transférez les photos et/ou vidéos sélectionnées, une pop-up vous demande si vous souhaitez les supprimer de la mémoire interne du Bebop.

Pour récupérer des photos et/ou vidéos sur votre ordinateur :

La batterie du Bebop doit être installée et chargée afin de récupérer les photos et vidéos sur votre ordinateur.

1. Connectez le Bebop à votre ordinateur avec le câble USB / micro-USB (fourni).

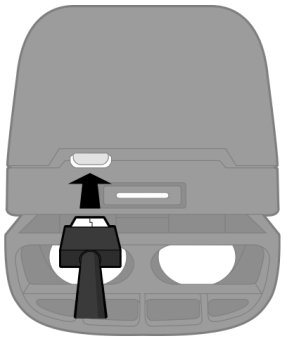

2. Allumez le Bebop.

   > Votre ordinateur détecte automatiquement le Bebop. Patientez jusqu'à la fin de l'installation des pilotes et l'apparition d'une pop-up du même type que celle ci-dessous.

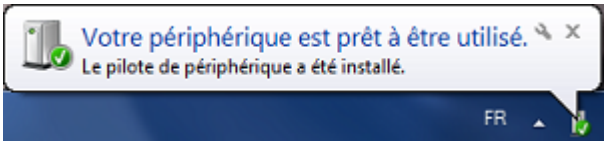


   L'aspect, le contenu et l'emplacement de ce message dépend de votre système d'exploitation.

3. Ouvrez le dossier comme s'il s'agissait d'une clé USB.

   > Vous pouvez copier les enregistrements photo et vidéo sur votre ordinateur.

Il n'est pas possible de transférer des fichiers vidéo sur le Bebop.

## Atterrissage

Assurez-vous que le Bebop est au dessus d'une surface plate, sèche et sans obstacle, puis appuyez sur Landing pour faire atterrir le Bebop.

Appuyez uniquement sur Emergency en cas d'urgence. Les moteurs se couperont et le Bebop tombera quelle que soit la hauteur à laquelle il se trouve.

## Retour au point de départ

Cette fonction est disponible si :

La fonction Rejoindre le point de départ permet de faire revenir le Bebop vers :

- la position du dernier point de décollage,
- la position du smartphone, si le Bebop n'a pas reçu de signal GPS.

Faire revenir le Bebop vers son point de départ

1. Appuyez sur ⚙.
   > L'écran Rejoindre le point de départ apparaît.
2. Appuyez sur .
   > Le bouton devient vert et le Bebop revient en ligne droite vers sa position de départ. Une fois sur sa position de départ, le Bebop se stabilise à 2 m du sol.

Le vol de retour du Bebop se fait en ligne droite. Le Bebop peut entrer en collision avec tout obstacle se trouvant sur sa trajectoire.

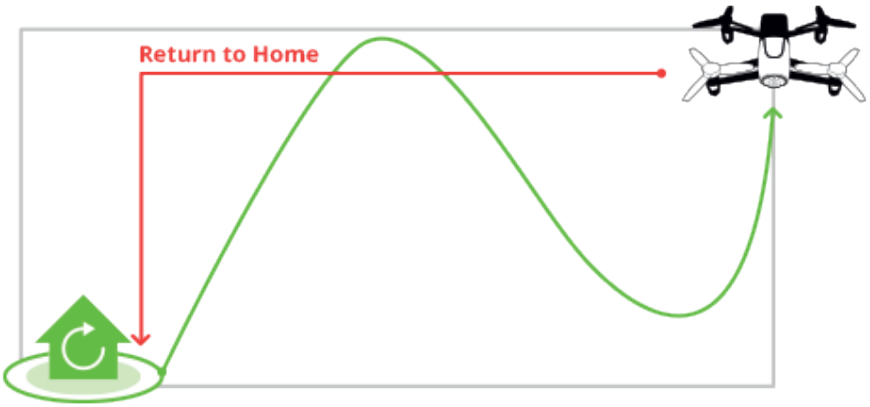


Vous pouvez reprendre les commandes du Bebop lorsqu'il revient vers son point de départ.
Si le Bebop est situé à moins de 20 mètres du sol, il s'élèvera automatiquement à 20 mètres avant de revenir vers son point de départ afin d'éviter tout obstacle.
Si la connexion wifi entre votre smartphone et le Bebop est perdue, le Bebop revient automatiquement vers sa position de départ après 30 secondes de déconnexion.

Pour activer la fonction Retour au point de départ, le Bebop doit être calibré et recevoir un signal GPS.

## Niveau de batterie

L'icône indique le niveau de batterie de votre Bebop. L'autonomie de votre Bebop est d'environ 11mn par batterie.
Lorsque la batterie est faible, une alerte se déclenche sur l'écran de votre smartphone

et le voyant du bouton On / Off de votre Bebop devient rouge (10%).

Le nombre de figures effectuées peut avoir un impact sur l'autonomie du Bebop.

Quand le niveau de batterie est à 5%, le  Bebop atterit automatiquement.

# Réglages

Appuyez sur ⚙ pour accéder au menu des réglages du Bebop.
Passez d'un écran à l'autre en faisant glisser votre doigt vers la droite ou la gauche de l'écran.
A tout moment, appuyez sur ↺ pour réétablir les configurations par défaut. Cela supprimera toutes les modifications effectuées ainsi que les photos et vidéos enregistrées dans la mémoire interne du Bebop.

Vous pouvez également rétablir les configurations par défaut sans passer par l'application. Pour cela, allumez le Bebop puis appuyez pendant 10 secondes sur le bouton On/Off. Le voyant lumineux clignote vert et orange, puis devient vert. Le Bebop s'éteint automatiquement.

## Modes de pilotage

Sélectionnez l'écran Paramètres de pilotage.

L'option Inclinaison max permet de définir l'angle d'inclinaison maximal du Bebop lorsqu'il avance ou recule en vol.
Plus la valeur est élevée, plus le tangage du Bebop est important. Plus la valeur est faible, plus le tangage du Bebop est faible.

Note : Ce réglage a une influence sur l'accélération. Si le tangage est important, le Bebop prend de la vitesse plus rapidement.

L'option gaucher permet d'inverser les commandes sur votre smartphone. Pour cela, appuyez sur le bouton Manettes inversées.

Vous pouvez choisir entre trois  modes de pilotage :

## Normal

(mode par défaut)

**Joystick gauche**

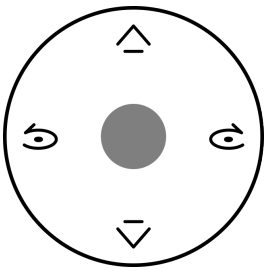

faire pivoter vers la gauche
faire pivoter vers la droite
faire monter
faire descendre

**Joystick droit**

Maintenez la touche centrale et inclinez le smartphone pour diriger le Bebop.

## Expert

**Joystick gauche**

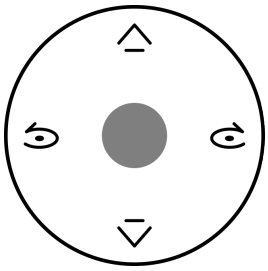

faire pivoter vers la gauche
faire pivoter vers la droite
faire monter
faire descendre

Maintenez la touche centrale et inclinez le smartphone pour diriger le Bebop.

**Joystick droit**

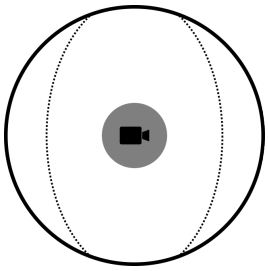

Déplacez pour orienter la caméra indépendemment de la position de votre Bebop.

## Manette

**Joystick gauche**

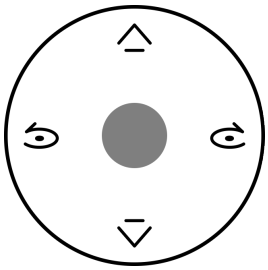

faire pivoter vers la gauche
faire pivoter vers la droite
faire monter
faire descendre

**Joystick droit**

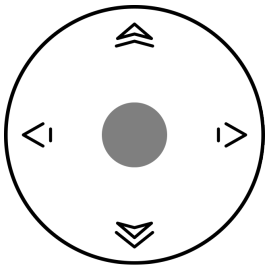

faire avancer
faire reculer
faire tourner vers la droite
faire tourner vers la gauche

## Limites de vol

Sélectionnez l'écran Paramètres de limites de vol.

L'option Altitude max permet de limiter l'altitude maximale du Bebop en vol. Lorsque le Bebop est sur le point de dépasser cette limite, il se stabilise automatiquement à la hauteur sélectionnée.

L'option Distance max permet de contrôler la distance du Bebop en vol. Lorsque le Bebop est sur le point de dépasser cette limite, un message d'alarme s'affiche sur votre smartphone.

Assurez-vous que l'icône GPS de votre Bebop est verte avant d'activer la fonction Distance max.

Note : Pour que la distance du Bebop par rapport à votre smartphone soit affichée, l'application FreeFlight 3 doit accéder au service de localisation de votre smartphone. Sous iOS, autorisez l'accès dans Réglages > Confidentialité > Service de localisation > FreeFlight 3 > Autoriser l'accès à votre position. Sous Android, autorisez l'accès dans Réglages > Gestionnaire d'applications > FreeFlight 3 > Autorisations. Pour plus d'informations, consultez le mode d'emploi de votre smartphone.

## Vol

Sélectionnez l'écran Paramètres de vol.

Activez le bouton Carène lorsque les protections extérieures sont installées.
Appuyez sur Calibrer lorsque la tenue en cap de votre Bebop ne vous semble pas suffisante.

Pour régler la vitesse :

- Utilisez l'option Vitesse verticale max pour définir la vitesse maximale du Bebop lorsque vous le faites monter.

- Utilisez l'option Vitesse de rotation max pour définir la vitesse maximale du Bebop lorsque vous le faites pivoter.

Lorsqu'il se déplace horizontalement, la vitesse de votre Bebop dépend de l'inclinaison de votre smartphone.

Les protections externes ralentissent le Bebop lorsqu'il est utilisé à l'extérieur.

## Enregistrement

Sélectionnez l'écran Paramètres d'enregistrement.

Le Bebop est équipé d'une caméra Fisheye qui permet une prise de vue grand angle.

Sélectionnez le Mode photo ou Mode vidéo pour activer la fonction photos ou vidéo :

Le mode vidéo est activé par défaut.

Sélectionnez DNG (photos en haute résolution) ou JPEG pour choisir un format d'image en mode photo.

Pour déclencher l'appareil photo en mode rafale :

1. Sélectionnez le Mode timelapse.
2. Choisissez l'intervalle entre chaque photo en glissant votre doigt sur le cercle de sélection. Si vous choisissez 10", votre Parrot Bebop Drone prendra une photo toutes les 10 secondes.

Lorsque le Bebop est en mode timelapse, il n'est pas possible d'enregistrer des vidéos.

Lorsque l'option **DNG** est activée, le mode timelapse permet une prise de vue toutes les 10 secondes minimum. Lorsque l'option **JPEG** est activée, le mode timelapse permet une prise de vue toutes les 8 secondes minimum.

## Image

Sélectionnez l'écran Paramètres d'images.

Appuyez sur pour régler le contraste de l'image.

Appuyez sur pour régler l'exposition de l'image.

Adaptez la balance des blancs selon votre environnement en sélectionnant les boutons suivants :

| | |
|---|---|
| AWB | automatique |
| | extérieur ensoleillé |
| | extérieur nuageux |
| | intérieur éclairage néon |
| | intérieur éclairage ampoule |

## Réseau

Nom du produit

Sélectionnez l'écran Paramètres réseaux.

Le nom réseau de votre Bebop apparaît dans la liste des périphériques Wi-Fi de votre smartphone et dans le menu Réglages de l'application FreeFlight 3.

Pour changer le nom réseau de votre Bebop:

1. Modifiez le nom de votre Bebop dans le champ Nom du produit.
2. Redémarrez votre Bebop.

Le nom du Bebop ne peut contenir que des lettres, des chiffres et des underscores ("_"). Sa longueur ne doit pas dépasser 32 caractères.

Wi-Fi

Sélectionnez l'écran Paramètres réseaux.

Avant de piloter votre Bebop, renseignez-vous sur les restrictions d'utilisation des fréquences Wi-Fi de votre lieu de vol. Certaines fréquences peuvent être restreintes ou interdites. La sélection du pays et l'activation de l'option Extérieur permettent d'adapter les paramètres Wi-Fi en fonction de la législation du pays sélectionné. En fonction de ces paramètres, tous les canaux ne seront peut-être pas autorisés. Dans certains pays, par exemple, l'utilisation de la bande Wi-Fi 5 GHz peut être interdite en mode extérieur.

Vous devez sélectionner le pays dans lequel vous vous trouvez dans la liste déroulante.

Vous pouvez connecter le Bebop aux bandes Wi-Fi 2.4 GHz ou 5 GHz.

- La bande Wi-Fi 2.4 GHz permet d'augmenter la portée du signal Wi-Fi. Elle est généralement plus encombrée que la bande Wi-Fi 5 GHz, surtout en milieu urbain.
- La bande Wi-Fi 5 GHz permet d'obtenir une connexion plus performante entre

le Bebop et votre smartphone. Vérifiez dans le mode d'emploi (ou les spécifications techniques) de votre smartphone s'il supporte la connexion à la bande Wi-Fi 5 GHz. Si ce n'est pas le cas, utilisez uniquement la bande Wi-Fi 2.4 GHz.

Pour connaître l'encombrement des bandes Wi-Fi, consultez les informations affichées sur le diagramme en bas de l'écran.

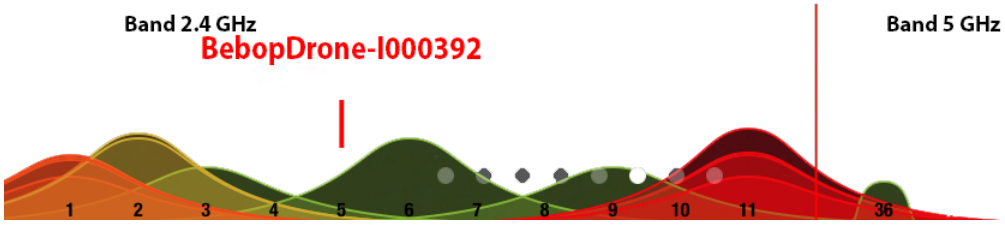


Les courbes rouges représentent des canaux très encombrés. Les courbes vertes représentent des canaux peu encombrés. Les canaux sans courbe sont libres et à privilégier.

Pour changer de bande Wi-Fi (2.4 GHz ou 5 GHz) manuellement sans utiliser l'application FreeFlight 3, appuyez pendant 5 secondes sur le bouton On/ Off du Bebop.

> Le voyant passe au orange puis au vert. Le Bebop a alors changé de bande Wi-Fi.

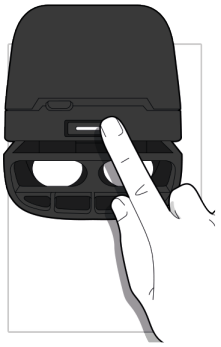

En mode automatique, FreeFlight 3 sélectionne automatiquement un canal en fonction du pays, du mode (extérieur ou intérieur), de la bande Wi-Fi sélectionnés et de l'encombrement des canaux. Si vous constatez un problème au niveau de la qualité de la connexion Wi-Fi :

1. Sélectionnez le mode Manuel.
2. Sélectionnez un canal dans le menu déroulant ou appuyez sur un point d'accès directement sur le diagramme. Privilégiez un canal peu encombré (vert) ou libre (sans courbe).

## Informations moteurs

Sélectionnez l'écran Informations moteurs pour afficher :

- L'état des moteurs ;
- La version du logiciel ;
- La date du dernier vol ;
- Le temps de vol total ;

- La date de la dernière erreur.

## Versions

Sélectionnez l'écran Informations pour afficher :

- Le numéro de version de l'application FreeFlight 3 installée sur votre smartphone ;
- Le numéro de version du firmware installé sur votre Bebop;
- La version hardware de votre Bebop;
- La version FW du GPS.

# Drone Academy

Une connexion internet est nécessaire pour accéder à la Drone Academy.

Pour lancer la Drone Academy :

1. Lancez l'application FreeFlight3.
2. Appuyez sur Drone Academy.

Pour créer un compte utilisateur :

1. Appuyez sur Inscrivez-vous maintenant.
2. Renseignez un nom utilisateur, un mot de passe et une adresse e-mail.
3. Appuyez sur Enregistrement.
   >L'écran principal de la Drone Academy s'affiche :

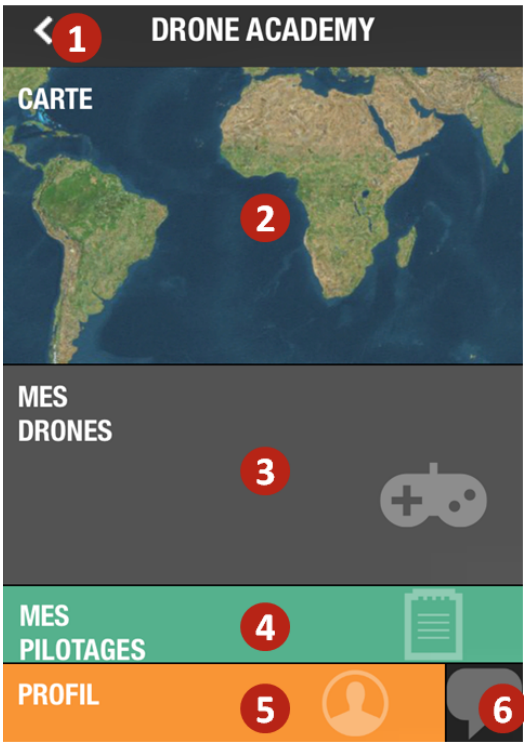


| N° | Description |
|---|---|
| 1 | Retourner à l'écran principal de l'application **FreeFlight3** |
| 2 | Visualiser la carte des vols |

| | |
|---|---|
| 3 | Accéder à la liste de vos drones |
| 4 | Accéder à la liste de vos pilotages |
| 5 | Modifier et déconnecter votre profil |
| 6 | Envoyer une invitation Drone Academy |

Pour gérer votre profil :

1. Appuyez sur l'onglet Profil.
2. Appuyez sur ⚙, puis Edition.
3. Faites glisser les écrans vers la gauche. Vous pouvez :
   - compléter vos informations personnelles,
   - ajouter une photo,
   - vous connecter aux réseaux sociaux,
   - configurer vos pilotages accès privé par défault,
   - supprimer votre compte.

Pour enregistrer un drone :

Appuyez sur Mes drones afin d'enregistrer votre Parrot Bebop Drone.

Lors de la première connexion entre votre smartphone et le Bebop, une pop-up vous propose d'enregister votre Bebop dans la Drone Academy.

Pour consulter les pilotages publics :

1. Appuyez sur Carte.
2. Appuyez sur afin de rechercher les vols parmis :
   - Vos pilotages ou les pilotages des autres utilisateurs ;
   - Le type de média (photos et vidéos)

   Appuyez sur afin de rechercher les vols par pilote ou par lieu.

Pour consulter et partager vos vols :

1. Appuyez sur Mes pilotages.

   > La liste de vos vols s'affiche. Vous pouvez la trier par date, par rang ou par type.
2. Appuyez sur le vol que vous souhaitez partager.
3. Appuyez sur Public afin de partager le vol. Vous pouvez également :
   - Appuyer sur les étoiles afin d'évaluer le vol ;
   - Appuyer sur les onglets en bas de l'écran afin de consulter les données du vol (parcours GPS, batteries, altitude...).

# Mise à jour

1. Lancez l'application FreeFlight3.
2. Appuyez sur Mises à jour pour vérifier la disponibilité d'une mise à jour du Bebop.

Il existe 2 méthodes pour mettre à jour le Bebop:

- Via l'application (recommandé).
- Via USB, en téléchargeant le fichier de mise à jour sur notre site web. Cette méthode nécessite un ordinateur.

Consultez la procédure de mise à jour du Bebop pour plus d'informations.

# En cas de problème

## Comportements du voyant lumineux

| Comportement | Signification |
|---|---|
| Vert fixe | Etat normal |
| Vert clignotant | Le Bebop est en cours de démarrage. |
| Orange fixe | Une erreur moteur est détectée. Pour localiser le moteur défectueux :<br>1. Dans l'application FreeFlight3, appuyez sur Start.<br>2. Sélectionnez ⚙>Informations moteur.<br>>L'écran indique le moteur endommagé.<br>3. Vérifiez que rien ne bloque le moteur. |
| Rouge clignotant | Le Bebop est endommagé et ne peut plus voler correctement. |

## Pièces détachées

Vous pouvez achetez des pièces détachées du Bebop sur notre boutique en ligne. Pour plus d'informations sur le montage des pièces détachées, consultez les tutoriels vidéo sur notre page support.

# Informations générales

Le Bebop doit être utilisé conformément aux règles de l'aviation civile de chaque pays, et dans des lieux adaptés à son évolution choisis pour assurer en permanence la sécurité des personnes, des animaux et des biens.
Avant de faire voler votre Bebop, vérifiez les règles de l'aviation civile locale.

## Précautions d'utilisation et Entretien

Le Bebop ne convient pas aux enfants de moins de 14 ans.
L'utilisation du Bebop dans certains lieux du domaine public (par ex : gare, aéroports…..) ou sur la voie publique peut ne pas être autorisée. Assurez-vous que l'utilisation du Bebop est autorisée dans le lieu où vous vous trouvez.
Si du sable ou de la poussière pénètre dans le Bebop, celui-ci peut ne plus fonctionner correctement, de manière irréversible. Ne posez pas le Bebop sur l'eau ou sur une surface humide. N'utilisez pas cet appareil à proximité de substances liquides. Ne laissez pas le Bebop au soleil. Cela pourrait causer des dommages irréversibles.

## Wi-Fi

Avant de piloter votre Bebop, renseignez-vous sur les restrictions d'utilisation des fréquences Wi-Fi de votre lieu de vol. Certaines fréquences peuvent être restreintes ou interdites. Dans certains pays, par exemple, l'utilisation de la bande Wi-Fi 5 GHz peut être interdite en extérieur.

## Mise en garde concernant le respect de la vie privée

Enregistrer et diffuser l'image d'une personne sans son autorisation peut constituer une atteinte à son image, à sa vie privée et être susceptible d'engager votre responsabilité. Demandez l'autorisation avant de filmer des personnes, notamment, si vous souhaitez conserver vos enregistrements et/ou diffuser vos vidéos sur Internet ou tout autre média. Ne diffusez pas d'images dégradantes ou pouvant porter atteinte à la réputation ou la dignité d'une personne. L'utilisation du Bebop à des fins de surveillance, d'espionnage est strictement interdite et peut être sanctionnée par la loi. Vérifiez que votre utilisation des caméras embarquées sur le Bebop est conforme aux

dispositions légales sur la protection de la vie privée.

## Batterie

Toujours utilisé le chargeur fourni dans l'emballage. La température de la batterie ne doit jamais excéder les 60 °C (140 °F). Ne jamais désassembler ou modifier le câblage du boîtier, ou percer les cellules. Ne jamais placer sur des matériaux combustibles ou laisser sans surveillance pendant le chargement. Toujours charger dans un endroit à l'épreuve du feu. Toujours s'assurer que la tension de sortie du chargeur corresponde à la tension de la batterie. Toujours tenir hors de portée des enfants. Une mauvaise utilisation de la batterie peut provoquer des incendies, des explosions ou d'autres dangers.

## Garantie

Sans préjudice de la garantie légale et de l'application des articles L -211-4, L 211-5 et L211-12 du code de la consommation et des articles 1641 à 1646 du code civil français, PARROT garantit contractuellement pendant une durée de 12 mois à compter de la date d'achat initial effectué par le consommateur (sauf pièces d'usure garanties 6 mois), que le Bebop est exempt de défaut de matériaux et de fabrication, sur présentation de la preuve d'achat (date, lieu d'achat, n° de série du produit) au revendeur.

Pendant la durée de garantie contractuelle, le produit défectueux devra être retourné dans son emballage d'origine auprès du service après-vente du revendeur. Après inspection du produit, PARROT, à son entière discrétion, procèdera à la réparation ou au remplacement de la pièce ou du produit défectueux, à l'exclusion de tout autre dédommagement.

La garantie ne couvre pas :

- ✓Les défauts dus à une altération ou la détérioration du produit causée par une chute, un choc accidentel,
- ✓Les défauts dus à une utilisation anormale du produit, un montage des pièces détachées, non conformes aux préconisations et instructions fournies par PARROT dans la présente notice ou sur le site www.parrot.com, la personnalisation du Bebop par l'utilisateur,
- ✓Les défauts dus à une réparation effectuée par l'utilisateur ou un tiers non autorisé, hors échanges des pièces détachées fournies par PARROT,
- ✓Les défauts causés par des pièces non fournies par PARROT dans l'emballage d'origine,
- ✓ou l'utilisation de pièces détachées non homologuées par PARROT, en particulier l'utilisation de batterie non homologuée par PARROT comme la batterie authentique,
- ✓Les défauts dus à toute autre cause qu'un défaut de matériaux ou de fabrication,

- ✓Un affaiblissement progressif dans le temps de la capacité de la batterie rechargeable PARROT (086x) qui ne constitue pas un défaut de matériaux ou de fabrication du produit.
- ✓Tout produit s'avérant non défectueux après analyse, sera retourné à l'expéditeur à ses frais, majoré d'un forfait pour couvrir les frais de tests PARROT.

Information sur Service Client : nous vous informons qu'il n'y a pas nécessairement de centre support agréé Parrot dans l'ensemble des pays. Si vous avez acheté le produit dans un autre pays que celui de votre lieu de résidence, il pourra vous être demandé de le retourner à vos frais vers le pays du lieu d'achat ou un autre pays pour réparation ou échange.

Dans certains pays à l'expiration de la période de 12 mois ou si le défaut n'est pas couvert par la garantie, tout produit défectueux pourra être retourné à la plateforme SAV de PARROT, pour être réparé ou pour remplacement de la pièce défectueuse, aux frais de l'acheteur et après acceptation du devis correspondant.

Les pièces détachées – à l'exception des pièces d'usure (ex : batteries) – vendues séparément sont garanties pendant une durée de 12 mois dans les mêmes conditions que celles décrites ci-dessus. La garantie ne couvre pas les dommages aux autres produits y compris les équipements utilisés pour faire fonctionner le Bebop.

## Modifications

Les explications et spécifications contenues dans ce guide utilisateur ne sont fournies qu'à titre d'information et peuvent être modifiées sans notification préalable. Ces informations sont correctes au moment de l'impression et le plus grand soin est apporté lors de leur rédaction afin de vous fournir des informations les plus précises possible. Cependant, Parrot S.A. ne saurait être tenu responsable, directement ou indirectement, des éventuels préjudices ou pertes de données accidentelles résultant d'une erreur ou omission au sein du présent document. Parrot S.A. se réserve le droit d'amender ou améliorer le produit ainsi que son guide utilisateur sans aucune restriction ou obligation de prévenir l'utilisateur. Dans le cadre de l'attention portée par Parrot S.A. sur l'amélioration de nos produits, il est possible que le produit que vous avez acheté diffère légèrement de celui décrit au sein du présent document. Dans ce cas, vous pourrez éventuellement trouver une nouvelle version du guide utilisateur au format électronique sur le site www.parrot.com.

## Comment recycler ce produit

Le symbole sur le produit ou sa documentation indique qu'il ne doit pas être éliminé en fin de vie avec les autres déchets ménagers. L'élimination incontrôlée des déchets pouvant porter préjudice à l'environnement ou à la santé humaine, veuillez le séparer des autres types de déchets et le recycler de façon responsable. Vous favoriserez ainsi la réutilisation durable des ressources matérielles. Les particuliers sont invités à contacter le distributeur leur ayant vendu le produit ou à se renseigner auprès de leur mairie pour savoir où et comment ils peuvent se débarrasser de ce produit afin qu'il soit recyclé en respectant l'environnement. Les entreprises sont invitées à contacter leurs fournisseurs et à consulter les conditions de leur contrat de vente.

## Déclaration de conformité

Parrot SA, 174 quai de Jemmapes, 75010 Paris, France, déclare sous son unique responsabilité que le produit décrit dans le présent guide utilisateur est en conformité avec normes techniques, EN 301489-17 (v2.2.1), EN 301489-1 (v1.9.2) EN300328 (v1.8.1), EN 301893 (V1.7.1), EN71-1, EN71-2, EN71-3, EN62115, EN62321 suivant les dispositions de la directive R&TTE 1999/5/CE, la directive de sécurité générale de produits 2001/95/CE et la directive RoHS 2011/65/CE.

## Marques déposées

Parrot et Parrot Bebop Drone sont des marques enregistrées de PARROT SA.
iPad et iPhone sont des marques d'Apple Inc., enregistrées aux USA et dans d'autres pays. App Store est une marque de service d'Apple Inc.
Google Play et Android sont des marques de Google Inc.
Wi-Fi® est une marque enregistrée par Wi-Fi Alliance®.
Toutes les autres marques mentionnées dans ce guide sont la propriété de leurs titulaires respectifs.